Infotagung

30. November 2023

Agenda

- Eröffnung und Begrüßung
- Bericht zur Gesamtvorstandssitzung des NSSV
- Informationen des Verbandsschießsportleiters
  - Neuerungen Sportordnung 2024
  - Ausschreibungen/Termine 2024
  - Hildesheimer Rose
- Informationen der Verbandsjugendleitung
- Informationen der Verbandsdamenleitung
- Verschiedenes

Bericht zur Gesamtvorstandssitzung des NSSV

Informationen des Verbandsschießsport-leiters

Referenten Bogen

- Andreas Denda hat nach 18 Jahren das Amt des Bogen-Referenten zur Verfügung gestellt
  - Herzlichen Dank für die geleistete Arbeit!
- René Twarkowski (SG Söhlde) ist sein Nachfolger
- Noah Pache (SG Söhlde) ist neu als stellvertretender Referent Bogen mit an Board
- Annette Peerdeman-Denda (Sarstedter Bogenschützen) bleibt stellvertretende Referentin Bogen

Sportordnung 2024

- Neu kaufen…
  - Digital (Apple iBooks, Amazon Kindle) 9,99 €
  - Gedruckte Fassung 18,90 €
- Online lesen…
  - https://www.dsb.de/der-verband/ueber-uns/statuten/sportordnung-national
  - Gegenüberstellung 2023 / 2024

Sportordnung 2024

- 0.3.1 Höhen-Empfehlungen für 3-Stellung
  - Knieendanschlag: 80 cm ± 5 cm
  - Liegendanschlag: 35 cm ± 5 cm
- 1.5.1 Festlegungen für Gewehr
  - Sämtliche Zusatzgewichte müssen innerhalb der Schaftabmessungen liegen
  - Laufgewichte innerhalb eines Radius von 30 mm von der Mitte des Laufes
  - Laufgewichte dürfen entlang des Laufes verschoben werden
  - Die Gewichte müssen fest mit dem Gewehr verbunden sein
  - Die Verwendung von Klebeband jeglicher Art zur Befestigung von Gewichten ist nicht erlaubt

Sportordnung 2024

- 1.5.1 Festlegungen für Gewehr
  - Hinterschaftgewichte dürfen nicht länger sein als der tiefste Punkt der Kappe, der die Schulter berührt.
- Unterhebelgewehr
  - 1.7.1 Es sind nur Unterhebelgewehr mit Röhrenmagazin erlaubt
  - 1.7.5 Serienlänge stehend/knieend von 75 auf 50 Sekunden verkürzt

Sportordnung 2024

- Pistolenwettbewerbe: Vorbereitungszeiten einheitlich 3 Minuten
  - Ausnahmen: 2.10 (LP), 2.20 (50 m Pistole)
- Flinte
  - 3.1.1 Mindestlauflänge 60cm gestrichen
- Parasportschießen
  - Keine Wahlmöglichkeit mehr zwischen Para-/Nicht-Paradisziplin bei SH1/AB1
- Lichtschießen
  - Schießzeiten wurden von 40 auf 30 Minuten geändert

Sportordnung Allgemein

- **Munitionsattrappen oder patronenähnliche Gegenstände sind verboten.** Empfohlen wird eine einfache Kunststoffschnur die sowohl die Mündung als auch das Patronenlager überragt. (Regel 0.2.3)
- Teilnahme LM/DM nur möglich wenn Beiträge an den DSB/Landesverband gezahlt wurden
  - → Kein Startrecht bei unterjährigem Vereinseintritt

Mixed Teams

- Durchführung jetzt auch bei LM als **eigenständiger Wettbewerb**
  - Separates Startrecht (Anträge bis Jahresende 2023)
  - Ergebnis wird separat ausgeschossen (keine Übernahme des Ergebnisses aus 1.10/2.10/… wie im Vorjahr)
  - Team-Ummeldungen analog Mannschaftsummeldung
- Mixed Teams bestehen (weiterhin) aus einem männlichen Starter und einer weiblichen Starterin desselben Vereins

Mitteilungen TK des DSB

- Freihand Stativ: Gewehr muss durch Festhalten gesichert sein
- 1.80 Para (Liegendkampf): Streichung des Wahlrechts bleibt auch hier, aber Start sowohl Non-Para (1.80.xx) als auch Para (1.80.90) möglich
- Unterhebel KK: Kniend-Anschlag kann durch Schneidersitz ersetzt werden ab Herren II (ab 2025)

Mitteilungen TK des DSB

- Wurfscheibe: Neue Maße für Sichtblende

Seitenblenden auf einer oder beiden Seiten, die am Hut, an der Mütze, an der Schießbrille oder am Stirnband befestigt werden und eine Tiefe von nicht mehr als 60 mm haben, sind nur für Flintenschützen zulässig. Die Vorderkante einer Seitenblende darf, von der Seite gesehen, nicht mehr als 30 mm über den Mittelpunkt der Stirn hinausragen. Seitenblenden dürfen nur aus Kunststoff bestehen. Eine Frontblende mit einer Breite von höchstens 30 mm ist zulässig.

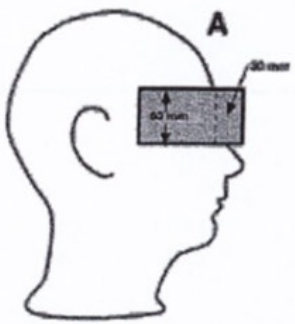

Mitteilungen TK des DSB

- DM München: Änderung Tagesplan ab 2024 (Jugend Pistole)
- Keine Jugendklasse mehr bei 2.20 (50m Pistole und 2.31 (25m Schnellfeuerpistole)
- Sitzend aufgelegt (Regel 9.7.6.1 SpO): Keine Ausnahmen mehr durch Atteste für Senioren I/II
  - Ausnahme: Schützen mit Schwerbehinderten-Ausweis G/AG

Mitteilungen TK des DSB

- Auslegung SpO 50m Pistole Auflage
  - Die abgebildete Waffe ist nicht zu beanstanden, es muss jedoch das Maß 40 mm von der kleinen Fingerrille gekennzeichnet werden.

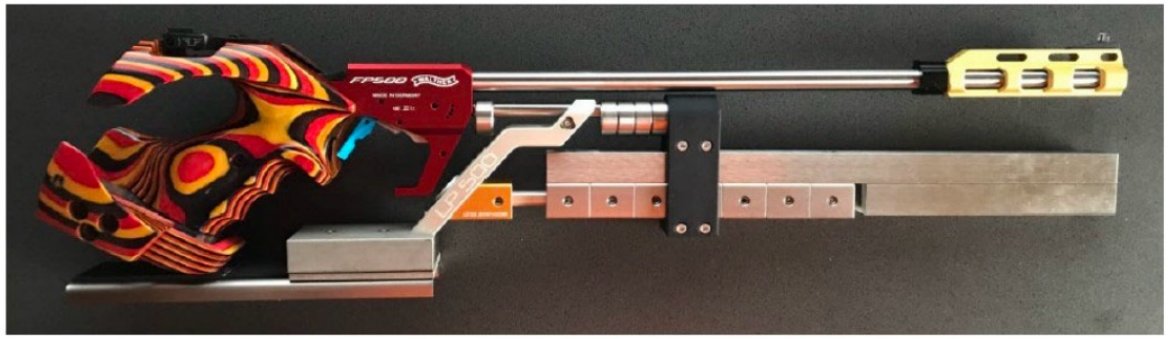

- Laufgewichte beim Luftgewehr
  - *Abbildung folgt*

Mitteilungen TK des DSB

- Laufgewichte beim Luftgewehr
  - Laufgewichte sind zugelassen, wenn Sie innerhalb von 30 mm von der Seelenachse bleiben. Das im Bild gezeigte Laufgewicht ist zulässig. Vergl. auch Zeichnung

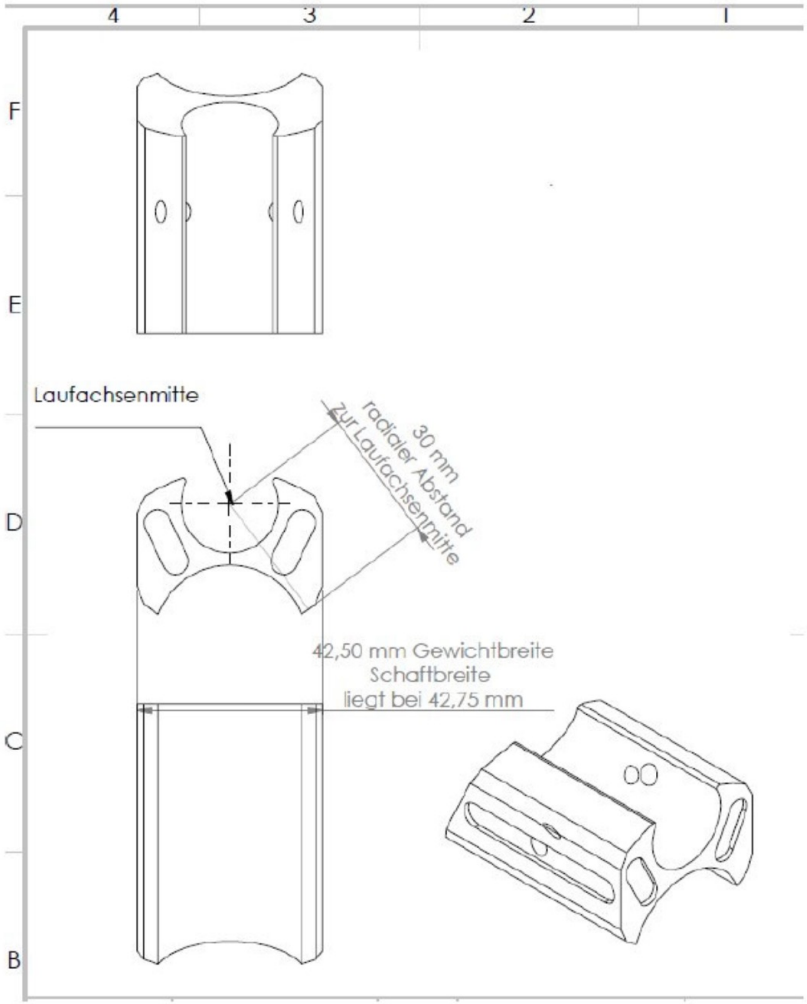

Mitteilungen TK des DSB

- Sitzend Anschlag Pistole: Freie Hand darf nicht auf dem Oberschenkel abgestützt werden

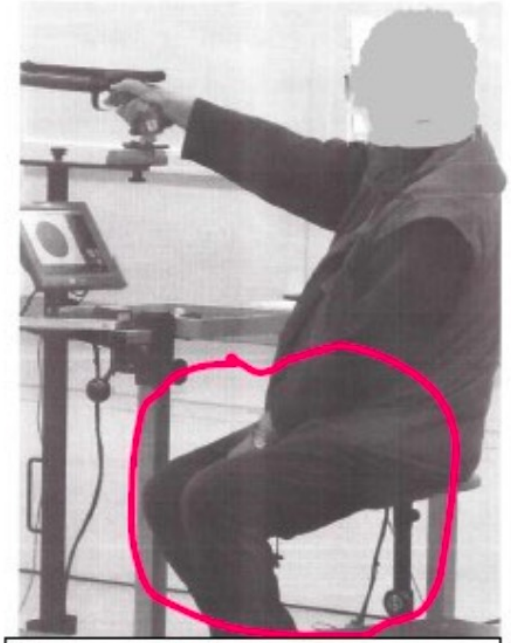

Richtig

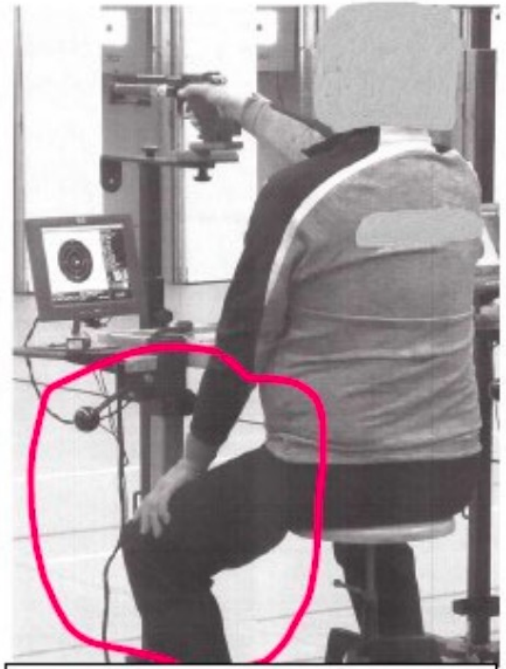

Falsch

Mitteilungen der TK DSB

- https://www.nssv.de/infothek/download/sport/sportordnung-tk-mitteilungen-dsb
- Bitte regelmäßig nach aktuellen Mitteilungen Ausschau halten
  - Wir informieren in der Regel zusätzlich über den Newsletter

Mitteilungen NSSV

- Mitgliedsausweis künftig auch bei LM optional
  - Antrag „Mitgliedsausweis“ heißt jetzt „Antrag auf Eintragung in den Stammverein“
  - Am Handling des Antrags ändert sich nichts
- Status Bundesstützpunkt bis 2025 verlängert
  - Politik plant eine Reduzierung der Bundesstützpunkte um 25% (über alle Sportarten)
- Ausländische Starter
  - Nationalität korrekt abfragen und angeben
  - Antrag auf Startgenehmigung vor Sportjahr (einmalig)

Kreismeisterschaften 2024

- Gewehr, Pistole, Zimmerstutzen
  - Teil 1: **18. Februar 2024** in Hanover
  - Teil 2: **09. März 2024** in Hannover
  - Teil 3: **20. April 2024** in Hannover
- KM LG/LP/Licht Schüler
  - **13. April 2024** beim SV Sarstedt 51
- KM Vorderlader
  - In Kooperation mit SSV Alfeld, **13. April 2024** in Elze
- KM Bogen
  - Halle: **2./3. Dezember 2023** in Sarstedt
  - Im Freien: **in Planung**

Kreismeisterschaften 2024

- KM Blasrohr
  - *Termin in Planung, vermutlich Ende Mai/Anfang Juni*
- KM Flinte
  - *In Planung*

Kreismeisterschaften 2024

[!] Änderungen vorbehalten
Die Zeiten passen sich dem Verlauf der Veranstaltung an.

Zeitplan KM GPZA 2024

Sonntag, 18.02.2024 *BLZ Hannover*	Samstag, 09.03.2024 *BLZ Hannover*	Samstag, 13.04.2024 *SV Sarstedt 51*	Samstag, 20.04.2024 *BLZ Hannover*
Raum 6	**Raum 6**	**Raum 6**	**Raum 6**
ab 8:00 Uhr	ab 8:00 Uhr	ab 8:00 Uhr	ab 8:00 Uhr
Sportbüro	Sportbüro	Sportbüro	Sportbüro
LG Halle	**LG Halle**	**LG Stand**	**KK 50m Stand**
09:00 - 10:00	09:00 - 14:00*	*Uhrzeit folgt*	09:00
2.11 LP Auflage	2.10 Luftpistole	11.11 Lichtgewehr (FL)	1.40 KK 3x20
10:00 - 14:00		1.10 Luftgewehr (Schüler m/w)	1.41 KK 50m Auflage
1.11 LG Auflage	1.10 Luftgewehr	2.10 Luftpistole (Schüler m/w)	1.80 KK Liegendkampf
1.19 LG sitzend Auflage			2.20 Freie Pistole
	1.10 Luftgewehr		11:15 - 15:00
1.11 LG Auflage			1.41 KK 50m Auflage
1.19 LG sitzend Auflage	1.10 Luftgewehr		
	** eingebettet in den LK-Cup des NSSV*		1.41 KK 50m Auflage
1.11 LG Auflage	**KK 100m Halle**		1.49 KK 50m sitzend Auflage
1.19 LG sitzend Auflage	09:00 - 14:30		
	1.36 KK 100m Auflage		1.49 KK 50m sitzend Auflage
1.11 LG Auflage			
1.19 LG sitzend Auflage	1.36 KK 100m Auflage		**KK 100m Halle**
			09:00 - 12:00
	1.36 KK 100m Auflage		1.35 KK 100m
	1.39 KK 100m sitzend Auflage		1.35 KK 100m
	1.39 KK 100m sitzend Auflage		1.35 KK 100m
	1.39 KK 100m sitzend Auflage		
	Pistolenhalle		
	09:00		
	2.40 25m Pistole		
	10:30		
	2.53 25m Pistole (9 mm)		
	11:30		
	2.59 25m Pistole (.45 ACP)		
	12:30		
	2.55 25m Revolver (357 Mag.)		

Änderungen vorbehalten!

Meldung zur KM

- Erfolgt mit einem Meldeergebnis
  - Muss nach Regeln der SpO geschossen worden sein (Sitzend Auflage: ohne Armauflage !!!)
  - Muss im Sportjahr der Meisterschaft geschossen worden sein
  - Scheiben der Meldeergebnisse müssen bis auf Wiederruf aufbewahrt werden
- Bitte beachten:
  - LG Freihand (1.10) und KK Liegendkampf (1.80) müssen in 10tel gemeldet werden!

Meldungen allgemein

- Elektronisch: an die in der Ausschreibung angegebene E-Mail-Adresse
- Postalisch: an die in der Ausschreibung angegebene Postadresse
- Bitte eine Telefonnummer für Rückfragen angeben
- Bitte den Meldeschluss einhalten!
- Bitte immer die aktuellsten Meldebögen verwenden!

LM 2024

Landesverbandsmeisterschaften 2024

Disziplinen: siehe Disziplinenplan 01A1

Stand: 11.10.2023

Meldeschluß Luftdruck:	15.04.2024
Meldeschluß Feuerwaffen:	06.05.2024

	Freitag 14.06.	Samstag 15.06.	Sonntag 16.06.	Donnerstag 20.06.	Freitag 21.06.	Samstag 22.06.	Sonntag 23.06.	Samstag, 29.06.	Freitag 12.07.	Samstag 13.07.	Sonntag 14.07.	
LG-LP 10m	Luftgewehr sitz.A. 1.19 Senioren 0 - V	LG-3 Stellung 1.20 Jugend m/w Schüler m/w Luftpistole 2.10 Jugend m/w	Luftpistole 2.10 Schüler m/w Luftgewehr 1.10 Schüler m/w Jugend m/w LG liegend 1.18 SH1/ SH2	Luftgewehr Aufl. 1.11 Senioren III-V	Luftgewehr Aufl. 1.11 Senioren I-II	Luftpistole 2.10 Herren I-IV	Luftgewehr 1.10 Junioren I-II Juniorinnen I-II	MT Luftgewehr 1.12 Damen/Herren Junioren MT Luftpistpistole 2.12 Damen/Herren Junioren	Luftpistole Aufl. 2.11 Senioren I - V Armbrust 10m 5.10 Damen/Herren I-IV Armbrust Aufl. 5.11 Senioren 0	Luftgewehr 1.10 Damen I - IV	Luftgewehr 1.10 Herren I - IV	LG-LP 10m
KK 100m		KK-100m ZF Aufl. 1.44 Senioren I - V	KK-100m Aufl. 1.36 Senioren I-II		Ordonnanzgewehr 1.58 alle Klassen	KK-100m 1.35 Herren/Damen III-IV SH2 / SH1 1.35.90/92 KK-100m Aufl. 1.36 Senioren 0 Armbrust nat. Sch. 5.31 Armbrust 30m 5.20	KK-100m 1.35 He/Da/Jun I-II Armbrust nat. Sch. 5.31 Armbrust 30m 5.20			KK-100m Aufl. 1.36 Senioren III-V	KK-100m sitz. Aufl 1.39 Senioren I -V	KK 100m
ZSt 15m		Zimmerstutzen 1.30 Herren III-IV	Zimmerstutzen 1.30 Herren/Damen I-II SH1/AB! - SH2/AB2		Zi-Stutzen Aufl. 1.31 Senioren III-V	Zi-Stutzen Aufl. 1.31 Senioren I-II						ZSt 15m
KK 50m	Gewehr sitz.Aufl. 1.49 Senioren 0 - V	KK-3x40 1.60 Junioren I-II Herren / Damen I - II KK-Gewehr 30 1.42 Herren I / Junioren I	KK-3x20 1.40 Herren I-II Damen I - II KK-Liegend 1.80.90/92 SH1 / AB1 - SH2 /AB2 Unterhebelrep. 1.565 alle Klassen	KK-Gewehr Aufl. 1.41 Senioren I-II, 0	KK-Gewehr Aufl. 1.41 Senioren III-V	KK-3x20 1.40 Junioren m/w I-II KK-Liegend 1.80 Jugend m/w 50m Pistole Aufl. 2.21 Senioren I - V	KK-3x20 1.40 Herren/Damen III-IV KK-3x20 1.40 Jugend m/w KK-Liegend 1.80 Junioren m/w I-II		50m Pistole 2.20 Damen /Herren I-IV Junioren m/w I-II SH2 / SH1 1.80.90/92 Unterhebelrep. 1.56 alle Klassen	KK-Liegend 1.80 Herren/Damen I-II	KK-Liegend 1.80 Herren/Damen III-IV KK-50m ZF Aufl. 1.43 Senioren I - V	KK 50m
Pistole 25m		25m Revolver.357 2.55 Herren I-IV ↑ MIP ↓ 25m Revolver.44 2.58 Herren I-IV	25m Pistole 9mm 2.53 Herren I-IV ↑ MIP ↓ 25m Pistole.45ACP 2.59 Herren I-IV			Zentralfeuer. 2.45 Herren I-III	25m Pistole 2.40 Herren III-IV SH1/AB1 Jugend m/w	25m Schnellfeuer 2.30 Herren I-III Junioren I-II Jugend	25m Pistole Aufl. 2.42 Senioren I - V	25m Pistole 2.40 Junioren m/w I-II Herren/Damen I-III	Standardpistole 2.60 Herren I-III	Pistole 25m
Finalhalle 10m/50m		Luftpistole 2.10 Damen III-IV	Luftgewehr Aufl. 1.11 Senioren 0			LP Standardpistole 2.18 Schüler m/w Jugend m/w 10m LP Mehrkampf 2.17 Jugend m/w Schüler m/w	Luftpistole 2.10 Junioren m/w I-II		LG stehend 1.10 SH2/AB2 m/w SH1/AB1 m/w	LP Standardpistole 2.18 Herren I / SH1 10m LP Mehrkampf 2.17 Herren I	Luftpistole 2.10 Damen I-II Luftpistole 2.10.92 SH1	Finalhalle 10m/50m
	LVKS 09:00 - 18:00	LVKS 14:00 - 18:00	LVKS 14:00 - 18:00	LVKS 09:00 - 18:00	LVKS 09:00 - 18:00	LVKS 15:00- 18:00	LVKS 15:30 - 18:00	LVKS 10:00 - 14:00	LVKS 14:00 - 18:00		*LVKS = Landesverbandskönigsschießen*	
	Freitag 14.06.	Samstag 15.06.	Sonntag 16.06.	Donnerstag 20.06.	Freitag 21.06.	Samstag 22.06.	Sonntag 23.06.	Samstag 29.06.	Freitag 12.07.	Samstag 13.07.	Sonntag 14.07.	

Änderungen vorbehalten!

https://www.nssv.de/sport/landesverbandsmeisterschaften

Hildesheimer Rose

- Ausgabe der Ehrenpreise und Urkunden 2024
  - Sommerrose: Im Rahmen der KM
  - Winterrose: Im Rahmen der Infotagung
- Ehrenpreise: Wie soll es weitergehen?
- Finale Standarte am **14. April 2024** beim SV Sarstedt 31

Auflagemeisterschaft

- Termine
  - LG: 24. - 25.02.24, Meldeschluss: 14.01.2024
  - KK: 7. - 8.09.24, Meldeschluss: 11.08.2024
  - Veranstaltungsort jeweils SV Sarstedt 51

Blasrohrsport

- Offene Landesmeisterschaft in Hannover mit knapp 180 Startern
  - 6 Starts aus unserem Kreisverband
  - 1 Landesmeistertitel
- Bundesturnier in Frankenthal mit knapp 550 Startern
  - 2 Starts aus unserem Kreisverband
- In 2024 wird es eine Kreismeisterschaft geben
- Auch LM und Bundesturnier sind in bereits in Planung

Blasrohrsport

in Kooperation mit

Blasrohr Starter-Set für Vereine

Der Blasrohrsport ist eine neue Disziplin im Deutschen Schützenbund und begeistert bereits jetzt Jung und Alt. Blasrohrsport ist einfach zu erlernen, hat einen hohen Spaßfaktor, ist gesundheitsfördernd, inklusiv, und von Kindesalter an praktizierbar. Vereine können ihr bestehendes Angebot gut ergänzen und somit neue Mitglieder gewinnen. Der Einstieg in den Blasrohrsport ist mit vergleichsweise geringen finanziellen Mitteln möglich. Der SSV Hildesheim-Marienburg unterstützt als Multiplikatoren-Standort die Verbreitung des Blasrohrsports, und bietet seinen Vereinen die Möglichkeit ein Starter-Set, bestehend aus hochwertigen Blasrohren und Zubehör, zu vergünstigten Konditionen zu erwerben. **Das Angebot ist gültig bis zum 31.12.2023 und begrenzt auf ein Starter-Set pro Verein. Die Bestellung erfolgt per Formular über den SSV Hildesheim-Marienburg.**

Starter-Set Basic

1 Blasrohr 16mm, ca. 122 cm Länge inkl. Mundstück

1 Blasrohr 16mm, ca. 152 cm Länge inkl. Mundstück

1 Blasrohr 10mm, ca. 101 cm Länge inkl. 3 wechselbaren Mundstücken

100 Blasrohr-Darts für 10mm

50 Blasrohr-Darts Bambo für 16mm

3 Pfeil-Köcher

1 Tasche für Blasrohre

1 Blasrohrputzer

6 Scheiben-Auflagen (3er Spots)

~~307 €~~ **229 €**

Starter-Set Plus

1 Blasrohr 16mm, ca. 122 cm Länge inkl. Mundstück

1 Blasrohr 16mm, ca. 152 cm Länge inkl. Mundstück

1 Blasrohr 10mm, ca. 101 cm Länge inkl. 3 Mundstücke

100 Blasrohr-Darts für 10mm

50 Blasrohr-Darts Bambo für 16mm

3 Pfeil-Köcher

1 Tasche für Blasrohre

1 Blasrohrputzer

6 Scheiben-Auflagen (3er Spots)

+ 8 Scheibennägel

+ 1 Zielscheibe 90x90x14 cm

+ 1 Ständer für Zielscheibe

~~502 €~~ **349 €**

Der Streichpreis bezieht sich auf den UVP des jeweiligen Sets - Irrtümer vorbehalten.

Landesmeister/innen 2023

- Carsten Losch, KKS Nordstemmen
  10m Luftgewehr, Herren II
- Lenjo Steinmann, KKS Machtsum
  10m Luftgewehr, Schüler
- Ester Mitterbauer, KKS Nordstemmen
  10m Luftgewehr Auflage, Seniorinnen I, **Neuer LM Rekord**
  10m Luftgewehr sitzend Auflage, Seniorinnen I
  50m KK sitzend Auflage, Seniorinnen I, **Neuer LM Rekord**
- Guntbert Meyer, SV Sarstedt 51
  10m Luftgewehr Auflage, Senioren II, **Neuer LM Rekord**

Landesmeister/innen 2023

- Ilona Werner, KKS Nordstemmen
  10m Luftgewehr Auflage, Seniorinnen III
- Peter Dickel, SGi Grasdorf e.V.
  10m Luftgewehr sitzend Auflage, Senioren I
- Murat Karatay, SV Sarstedt 51
  100m KK Auflage, Senioren 0
- Michael Najuch, SV Oesselse e.V.
  10m Luftpistole Auflage, Senioren II
- Justus Wolpers, KKS Ottbergen
  Blasrohr, Junioren I

Landesmeister M 2023

- KKS Nordstemmen e.V. II
  10m Luftgewehr Auflage, **Neuer LM Rekord**
- KKS Nordstemmen e.V. II
  10m Luftgewehr sitzend Auflage
- SV Sarstedt 51
  KK 100m Auflage, Senioren 0

LM 2023

- Landesmeisterschaft
  - Gold: 9 Einzel, 3 Mannschaften
  - Silber: 17 Einzel, 4 Mannschaften
  - Bronze: 12 Einzel, 2 Mannschaften

Herzlichen Glückwunsch!

DM 2023

- 25 Starts
  - 6 x München
  - 8 x Hannover
  - 11 x Dortmund
- TOP 10 Platzierungen
  - Ilona Werner, 7. Platz im Endkampf Luftgewehr Auflage
  - Andrea Heitmann, 8. Platz, KK 100m

Termine 2024

- Januar
  - 01.01.2024 Beginn Vorkampf Kreiskönig
  - **14.01.2024 Meldeschluss Auflagemeisterschaft LG**
  - **14.01.2024 Meldeschluss HI-Rose Sommer**
  - **14.01.2024 Meldeschluss KM**
- Februar
  - 18.02.2024 KM GP 2024 Teil 1 (LG/LP Auflage)
  - 24./25.02.2024 Auflagemeisterschaft LG
- März
  - 09.03.2024 KM 2024 GP Teil 2

Änderungen vorbehalten!

Termine 2024

- April
  - 01.04.2024 Beginn HI-Rose Sommer
  - 13.04.2024 KM Vorderlader, KM LG/LP/Licht Schüler
  - 14.04.2024 Finale Standarte HI-Rose
  - 14.04.2024 Ende Vorkampf Kreiskönig
  - 20.04.2024 KM 2024 GPZ Teil 2
  - 28.04.2024 Endkampf Kreiskönig
- Mai
  - 04.05.2024 KM Lichtpunkt
  - 05.05.2024 Kreisdelegiertentag

Änderungen vorbehalten!

Termine 2024

- Juni
  - KM Bogen im Freien (Termin folgt)
  - 09.06.2024 Proklamation Kreiskönige/-königinnen
  - 14.-29.06.2024 LM 2024 (Teil 1)
- Juli
  - 12.-14.07.2024 LM 2024 (Teil 2)
- August
  - **11.08.2024 Meldeschluss HI-Rose Winter**
  - **11.08.2024 Meldeschluss Auflagemeisterschaft KK**
- September
  - 07./08.09.2024 Auflagemeisterschaft KK

Änderungen vorbehalten!

Termine 2024

- Oktober
  - 01.10.2024 Beginn HI-Rose Winter
- November
  - 07.11.2024 Infotagung
- Dezember
  - KM Bogen Halle 2025 (Termin folgt)

Änderungen vorbehalten!

Informationen der Verbandsjugendleitung

Termine 2024

- 25.02 Delegiertensitzung Jugend
- 02.03 Landesjugendleiterpokal LG 3-Stellung
- 03.03 Landesjugendleiterpokal Licht
- 20.04-21.04 Tiger-Cup Finale
- 01.06. Shooty-Cup Finale
- **02.06. LM Licht Wettkampf-Orientiert**
- 01.07-07.07 Jugend Zeltlager
- 02.08 Norddeutscher Cup (Quali durch Tiger-Cup)
- **14.09.-15.09. LM Licht Faszination**
- 03.11. Landesjugendleiterpokal LG/LP
- 28-30.06. Lichtpunkt Meisterschaften in Suhl
- 09.11. Jugendausschussitzung

Faszination Lichtschießen

- Nach SpO Teil 11
- Stehend Auflage, 20 Schuss, Ringwertung
- Zusätzliche Wettkampfteile zum Lichtschießen
  - Kondition
  - Koordination
  - Schnelligkeit
  - Konzentration
- Schlechtestes Ergebnis wird dabei gestrichen
- Bis Jahrgang 2012
- Keine Schießkleidung
- Keine Geschlechtertrennung

Shooty Cup

- Vorentscheid im Kreisverband
- Schüler, jeweils 2 Gewehr & 2 Pistole als Mannschaft
- Der Kreisverband meldet jeweils 2 Gewehr & 2 Schüler (2 Vereine möglich)

Tiger Cup

- Ausschreibung kommt in Kürze
- 3 Fernwettkämpfe Dez - Feb
- Meldung wird über das Liga System folgen (noch in Klärung)
- Trennung von normalen und Kader-Schützen
- Für Lichtpunkt werden keine Schießjacken zugelassen

Informationen der Verbandsdamenleitung

Vorschau 2024

- Frühjahrs-/Osterkaffee
  - nächster Termin: Frühjahr 2024
  - Ausrichter noch offen
- Kreisdamentreffen
  - nächster Termin: voraussichtlich Herbst 2024
  - Ausrichter noch offen
- Herbst-/Adventskaffee
  - nächster Termin: November/Dezember 2024
  - Ausrichter noch offen

Verschiedenes

Verschiedenes

- Schießsportleiter-Lehrgang (Ausschreibung)
  - KKS Holle von 1930 e.V.
  - Schulungstermine: 10., 11., 17., 18. und 24. Februar 2024, jeweils 9.00 bis 17.00 Uhr
  - Prüfung: 25. Februar 2024
  - Anmeldungen: bis zum 12. Januar 2024 direkt an den Schulungsleiter Hagen Heuer

Danke für euer Engagement – Wir wünschen euch eine gesegnete Adventszeit!